BUNN®

AXIOM® SERIES

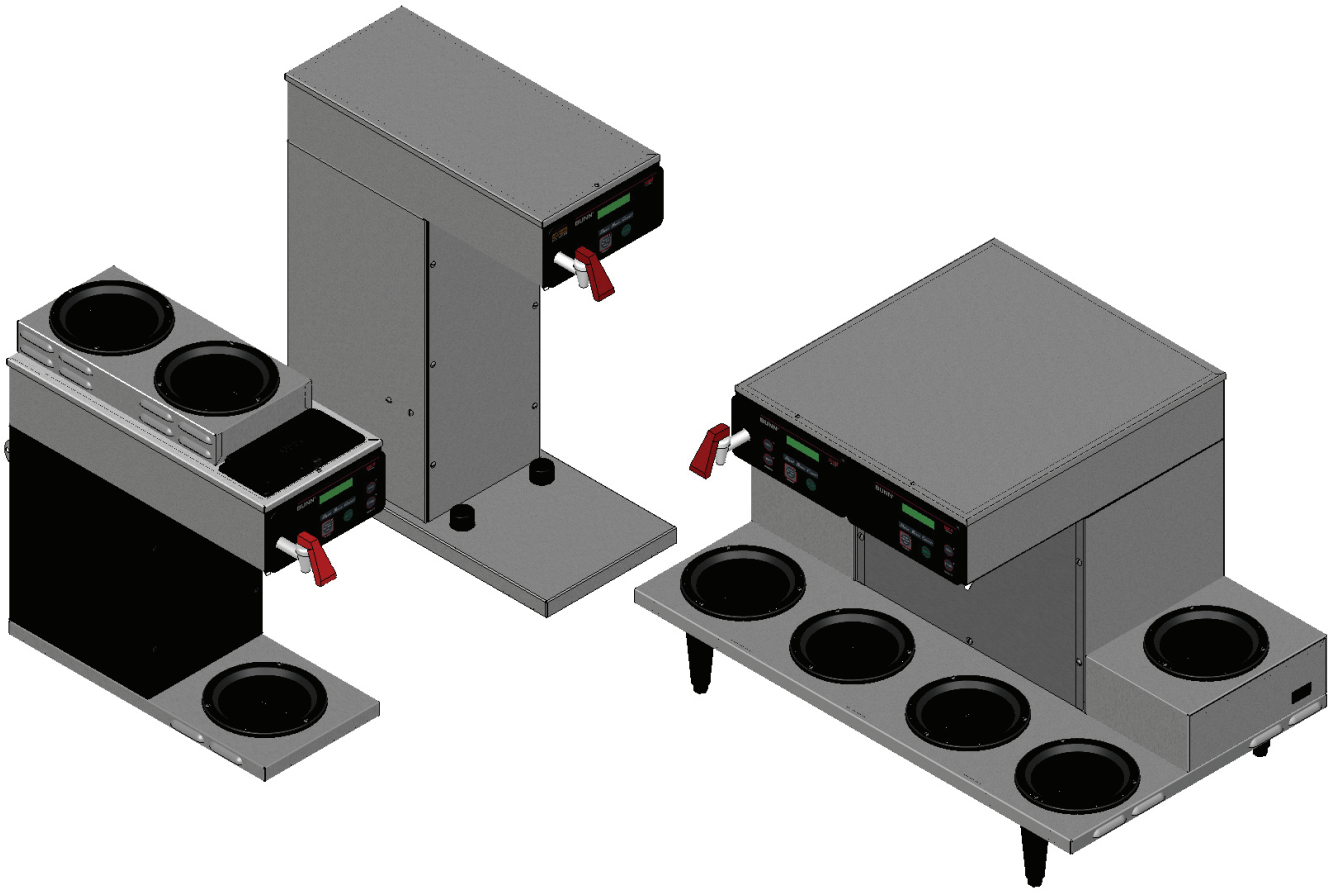

РУКОВОДСТВО ПО УСТАНОВКЕ И ЭКСПЛУАТАЦИИ

КОРПОРАЦИЯ BUNN-O-MATIC

АБОНЕНТСКИЙ ЯЩИК 3227
СПРИНГФИЛД, ИЛЛИНОЙС 62708-3227
ТЕЛЕФОН: (217) 529-6601 ФАКС: (217) 529-6644

ТДля получения последней редакции руководства по эксплуатации или для просмотра иллюстрированного каталога запасных частей, руководства по программированию или руководства по техническому обслуживанию посетите веб-сайт www.bunn.com. Это совершенно БЕСПЛАТНЫЙ и самый быстрый способ получения новейшего каталога и обновлений руководства. По вопросам технического обслуживания обращайтесь в корпорацию Bunn-O-Matic по номеру 1-800-286-6070.

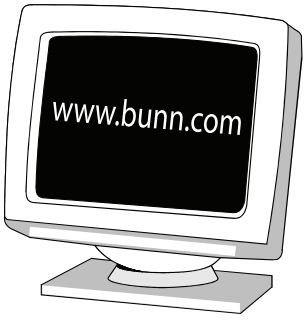

39130.8900K 04/12 ©2008 Bunn-O-Matic Corporation

ГАРАНТИЯ НА СЕРИЙНУЮ ПРОДУКЦИЮ BUNN-O-MATIC

Корпорация Bunn-O-Matic (BUNN) предоставляет следующую гарантию на выпускаемое оборудование:

1) Термосы, чайники-термосы, графины, кофейные системы GPR, автоматы по разливу холодного чая/кофе, системы приготовления кофе в чалдах MCP/MCA, термосные разливочные системы и разливочные системы Thermofresh (механические и цифровые) - 1 год на детали и 1 год на ремонт.

2) Все оборудование, за исключением перечисленного ниже: 2 года на детали и 1 год на ремонт.

a) Электронная схема и/или панели управления: 3 года на детали и ремонт.

b) Компрессоры в холодильном оборудовании: 5 лет на детали и 1 год на ремонт.

c) Соответствие жерновов в оборудовании для помола кофе результатам проводимого на фабрике исходного гранулометрического анализа на просеивателе: 4 года на детали и ремонт, или 40 000 фунтов кофе, в зависимости от того, что наступит раньше.

Эти гарантийные сроки начинают действовать с момента установки оборудования. BUNN гарантирует, что в произведенном ею оборудовании в серийном масштабе отсутствуют дефекты, связанные с материалами и качеством изготовления, как на момент изготовления, так и в течение соответствующего срока действия гарантии. Эта гарантия неприменима к любому оборудованию, компонентам или частям, которые не были изготовлены компанией BUNN, или которые, по мнению компании BUNN, пострадали в результате неправильного использования, небрежности, модификации, неправильной установки или эксплуатации, неправильного обслуживания или ремонта, повреждения или несчастного случая. По условиям настоящей гарантии Покупатель 1) незамедлительно уведомляет BUNN о любых претензиях, попадающих под действие настоящей гарантии, по телефону (217) 529-6601 либо в письменной форме по следующему адресу: Post Office Box 3227, Springfield, Illinois 62708-3227; 2) по запросу BUNN отправляет неисправное оборудование с предоплатой в авторизованный сервисный центр BUNN; и 3) получает от BUNN предварительное подтверждение о том, что гарантия распространяется на неисправное оборудование.

ИЗЛОЖЕННАЯ ВЫШЕ ГАРАНТИЯ ЯВЛЯЕТСЯ ИСКЛЮЧИТЕЛЬНОЙ И ЗАМЕНЯЕТ ЛЮБУЮ ДРУГУЮ ГАРАНТИЮ, КАК ПИСЬМЕННУЮ, ТАК И УСТНУЮ, ПРЯМУЮ ИЛИ ПОДРАЗУМЕВАЕМУЮ, ВКЛЮЧАЯ, В ЧАСТНОСТИ, ЛЮБУЮ ПОДРАЗУМЕВАЕМУЮ ГАРАНТИЮ ТОВАРНОЙ ПРИГОДНОСТИ ИЛИ ПРИГОДНОСТИ ДЛЯ КОНКРЕТНОЙ ЦЕЛИ.

Агенты, дилеры или сотрудники BUNN не уполномочены вносить изменения в настоящую гарантию или предоставлять дополнительные гарантии, имеющие обязательную силу для BUNN. Соответственно, заявления таких лиц, сделанные в устной либо письменной форме, не являются гарантией и не должны считаться таковой.

Если BUNN, по своему собственному усмотрению, примет решение о том, что оборудование не соответствует гарантийным обязательствам, то в период действия гарантии на оборудование BUNN имеет исключительное право либо 1) обеспечить бесплатную замену деталей и/или ремонт (в течение соответствующих гарантийных сроков на детали и ремонт, указанных выше) для ремонта неисправных компонентов, при условии, что такой ремонт выполняется уполномоченным сервисным представителем BUNN; или 2) заменить оборудование или возместить цену приобретения оборудования.

СРЕДСТВА ПРАВОВОЙ ЗАЩИТЫ ПОКУПАТЕЛЯ В СЛУЧАЕ НАРУШЕНИЯ КОМПАНИЕЙ BUNN ЛЮБЫХ ОБЯЗАТЕЛЬСТВ, ВОЗНИКШИХ В РЕЗУЛЬТАТЕ ПРОДАЖИ ДАННОГО ОБОРУДОВАНИЯ, ПРОИСТЕКАЮЩИХ ИЗ ГАРАНТИЙНЫХ ОБЯЗАТЕЛЬСТВ ИЛИ ВОЗНИКАЮЩИХ ИНЫМ ОБРАЗОМ, ОГРАНИЧИВАЮТСЯ ИСКЛЮЧИТЕЛЬНО ПО УСМОТРЕНИЮ BUNN В СООТВЕТСТВИИ С НАСТОЯЩИМИ УСЛОВИЯМИ, РЕМОНТОМ, ЗАМЕНОЙ ИЛИ ВОЗВРАТОМ ДЕНЕГ.

Ни при каких обстоятельствах BUNN не несет ответственности за любые иные повреждения или убытки, включая, в частности, упущенную выгоду, потерю клиентов, простой оборудования, иски клиентов Покупателя, стоимость капитала, убытки от простоя, затраты на замену оборудования, технических средств или услуг или же другие особые, дополнительные или косвенные убытки.

392, AutoPOD, AXIOM, BrewLOGIC, BrewMETER, Brew Better Not Bitter, BrewWISE, BrewWIZARD, BUNN Espress, BUNN Family Gourmet, BUNN Gourmet, BUNN Pour-O-Matic, BUNN, BUNN со стилизованной красной линией, BUNNlink, Bunn-OMatic, Bunn-O-Matic, BUNNserve, BUNNSERVE со стилизованным индивидуальным дизайном, Cool Froth, DBC, Dr. Brew со стилизованным дизайном доктора, Dual, Easy Pour, EasyClear, EasyGard, FlavorGard, Gourmet Ice, Gourmet Juice, High Intensity, iMIX, Infusion Series, Intellisteam, My Café, Phase Brew, PowerLogic, Quality Beverage Equipment Worldwide, Respect Earth, Respect Earth со стилизованным дизайном листка и плода кофейного дерева, Safety-Fresh, savemycoffee.com, Scale-Pro, Silver Series, Single, Smart Funnel, Smart Hopper, SmartWAVE, Soft Heat, SplashGard, The Mark of Quality in Beverage Equipment Worldwide, ThermoFresh, Titan, trifecta, Velocity Brew, A Partner You CanCount On, Air Brew, Air Infusion, Beverage Bar Creator, Beverage Profit Calculator, Brew better, not bitter, BUNNSource, Coffee At Its Best, Cyclonic Heating System, Daypart, Digital Brewer Control, Noting Brews Like a BUNN, Pouring Profits, Signature Series, Tea At Its Best, The Horizontal Red Line, Ultra являются торговыми марками либо зарегистрированными торговыми марками корпорации Bunn-O-Matic.

ВВЕДЕНИЕ

Данное оборудование позволяет приготовить порцию галлона кофе на каждый узел обслуживания. Кофемашина может быть снабжена краном горячей воды для приготовления дополнительных напитков. Предназначается только для использования в помещениях, на устойчивой поверхности или полке.

СОДЕРЖАНИЕ

Гарантия 2
Замечания для пользователя 3
Требования к подключению электричества 4
Требования к подключению линии подачи воды и начальная настройка 6
Элементы оперативного управления и приготовление кофе 7
Чистка и удаление остатков из резервуара 8
Регулировка и дополнительные параметры 9

ЗАМЕЧАНИЯ ДЛЯ ПОЛЬЗОВАТЕЛЯ

Внимательно прочитайте и следуйте всем указаниям в данном руководстве и на оборудовании. в хорошем состоянии все маркировочные знаки на оборудовании. Заменяйте любые нечитаемые или поврежденные маркировочные знаки.

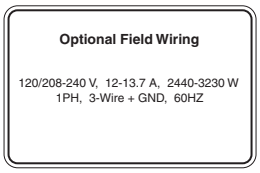

#29710.0004

Дополнительная внешняя проводка

120/208-240 В, 12-13,7 А, 2440-3230 Вт
1PH, 3-проводная + заземление, 60 Гц

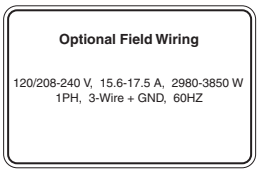

#29710.0007

Дополнительная внешняя проводка

120/208-240 В, 15,6-17,5 А, 2980-3850 Вт
1PH, 3-проводная + заземление, 60 Гц

#00658.0000

ПРЕДУПРЕЖДЕНИЕ
ГОРЯЧЕЕ СОДЕРЖИМОЕ ВОРОНКИ. ЗАМЕНИТЕ КУВШИН, ЕСЛИ ОН: ТРЕСНУЛ. ПОЦАРАПАН. ПОЛНОСТЬЮ ВЫКИПЕЛ. БЫЛ НАГРЕТ, КОГДА БЫЛ ПУСТЫМ. ИСПОЛЬЗОВАЛСЯ НА ОТКРЫТОМ ОГНЕ ИЛИ БЫЛ ПОДВЕГНУТ ВОЗДЕЙСТВИЮ ЭЛЕКТРИЧЕСКИХ ЭЛЕМЕНТОВ. ПЕРЕД ИСПОЛЬЗОВАНИЕМ ДАННОЙ ПРОДУКЦИИ ПОЛНОСТЬЮ ПРОЧИТАЙТЕ РУКОВОДСТВО ПО ЭКСПЛУАТАЦИИ.

#00986.0000

ПРЕДУПРЕЖДЕНИЕ
Не допускать перенапряжения цепи.
Рама должна всегда иметь электрическое заземление.
Не допускать деформации вилки или шнура.
Соблюдать национальные и местные электротехнические правила и нормы.
Хранить вдали от горючих веществ.
Несоблюдение требований может привести к повреждению оборудования, пожару или поражению электрическим током.
ПЕРЕД ИСПОЛЬЗОВАНИЕМ ДАННОГО ИЗДЕЛИЯ НЕОБХОДИМО ПРОЧИТАТЬ ВСЕ РУКОВОДСТВО.

#12364.0000

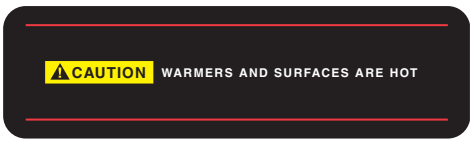

#02765.0000

ОСТОРОЖНО - ГОРЯЧИЕ НАГРЕВАТЕЛИ И ПОВЕРХНОСТИ

#00824.0002

#00824.0001

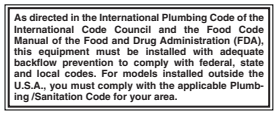

#00656.0001

В соответствии с Международным Сантехническим Законом Международного Совета по нормам и правилам и Руководства продовольственного кодекса Управления по санитарному надзору за качеством пищевых продуктов и медикаментов (FDA), это оборудование должно быть установлено с адекватной предварительной профилактикой ˜для соблюдения федеральных, государственных и местных законов. Для моделей, устанавливаемых за пределами США, Вы должны соблюдать применимые законы вашего региона о сантехнике †и санитарного кодекса.

#03409.0002

ПРЕДУПРЕЖДЕНИЕ:
ГОРЯЧАЯ ЖИДКОСТЬ

#37881.0002

ПРЕДУПРЕЖДЕНИЕ - Чтобы снизить риск поражения электрическим током, не снимайте и не открывайте крышку. Внутри нет нужных пользователю деталей. Только для уполномоченного обслуживающего персонала. Перед техническим обслуживанием отключить питание.

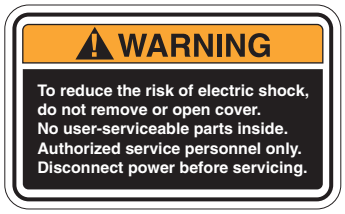

#37881.0000

#03408.0002

ПРЕДУПРЕЖДЕНИЕ:
МЕДЛЕННО ДОСТАНЬТЕ ВОРОНКУ.

ТРЕБОВАНИЯ К ПОДКЛЮЧЕНИЮ ЭЛЕКТРИЧЕСТВА

ПРЕДУПРЕЖДЕНИЕ -

должна быть отключена от источника питания до момента, указанного в разделе «Начальная настройка». Для определения требований к схемам см. табличку технических данных на кофеварке, а также местные/национальные электротехнические нормы.

ПОДКЛЮЧЕНИЕ ЭЛЕКТРИЧЕСТВА (Все модели)

ПРЕДУПРЕЖДЕНИЕ – Неправильное электрическое подключение повредит электронные компоненты.

1. Работы по подключению электричества должны выполняться электриком.
2. Определите характеристики электропроводки на месте.
3. Выберите необходимое напряжение для устройства, исходя из характеристик электропроводки на месте.
4. С помощью вольтметра проверьте напряжение и цветную кодировку на каждом проводе сети питания.
5. Для получения доступа к клеммной колодке снимите переднюю съемную панель под распылительной головкой.
6. Проложите сетевой шнур через заднюю сторону кофеварки.
7. Используя приведенные выше диаграммы, соедините необходимую электропроводку с клеммной колодкой внешней проводки.
8. При рабочей проводке аппарата 120/208 или 120/240 вольт со шнуром питания должен использоваться шнур питания, включенный в список лаборатории по технике безопасности США (UL), гибкий шнур типа SO, SJO, SJTO, HSJO или SJOW, 12 AWG, четырехпроводной, номинальная температура 90°C. Вилка должна быть включена список лаборатории по технике безопасности США (UL), конфигурации NEMA 14-20P или L14-20P, номинальное напряжение 125/250 В, 20 А. Шнур питания должен быть не короче 3 футов и не длиннее 6 футов (расстояние от разгрузки напряжения до конца вилки).
9. Прежде чем продолжить процедуру, проверьте напряжение клеммной коробки внешней проводки.
10. Установите переключатель напряжения в соответствующее положение и замените панель доступа. (Только для моделей с переключением на два напряжения)
11. линия подачи воды будет подключаться позже, убедитесь, что кофеварка отключена от источника питания. Если линия подачи воды уже подключена, кофеварка готова к начальной настройке.

ТРЕБОВАНИЯ ЕС

• Данный аппарат должен устанавливаться в помещениях, в которых он может находится под контролем обученного персонала.
• Для правильной эксплуатации данный аппарат должен быть установлен в помещениях с температурой от 5°C до 35°C.
• эксплуатация возможна при наклоне аппарата не более чем на 10°.
• Электрические работы должны выполняться электриком в соответствии со всеми местными и национальными нормами.
• Запрещается мыть данный аппарат с помощью подачи струи воды.
• Данный аппарат не предназначен для использования лицами (включая детей) с ограниченными физическими, сенсорными или психическими возможностями, а также без опыта и знаний, если они не получили инструкций по использованию данного аппарата от лица, ответственного за его безопасность.
• Следует контролировать детей, чтобы они не играли с аппаратом.
• Во избежание риска, при наличии любых повреждений шнура питания, он должен быть заменен изготовителем или уполномоченным обслуживающим персоналом.
• Запрещается погружать аппарат в воду для очистки.

Двойные модели

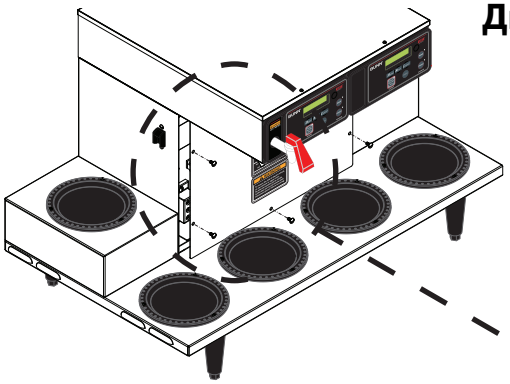

Все двойные модели имеют переменное напряжение 120/208 и 120/240 В Однофазные, если не указано иное.

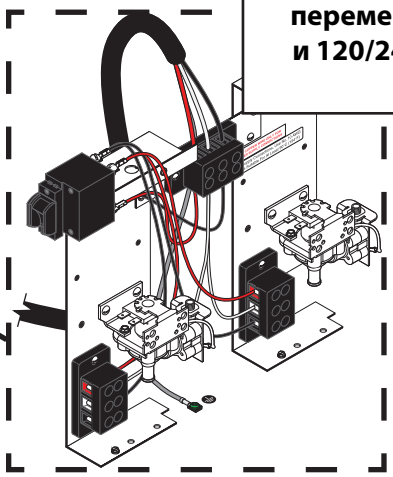

Примечание: Шнур питания должен быть подключен центральной клеммной колодке во всех двойных моделях, если не указано иное.

Примечание: Для электрической проводки требуется электрическая линия с 3 проводами (нейтральный, L1 и L2) и отдельный провод для заземления..

ТРЕБОВАНИЯ К ПОДКЛЮЧЕНИЮ ЭЛЕКТРИЧЕСТВА

Модели с одним и двумя напряжениями

Для кофеварок с фиксированным шнуровым комплектом установлены следующие требования:

Примечание: Для электрической проводки требуется электрическая линия с 2 проводами (нейтральный и L1) и отдельный провод для заземления.

Переключатель на два напряжения в положении 120 В

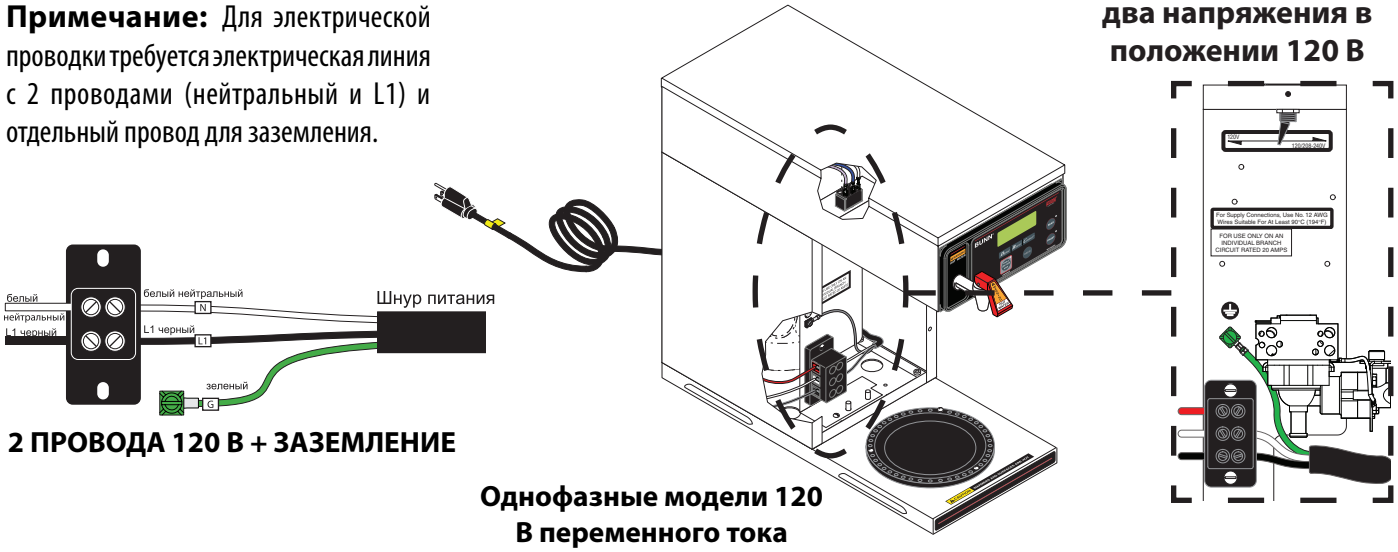

2 ПРОВОДА 120 В + ЗАЗЕМЛЕНИЕ

Однофазные модели 120 В переменного тока

Для кофеварок без фиксированного шнурового комплекта установлены следующие требования:

Примечание: Для электрической проводки требуется электрическая линия с 3 проводами (нейтральный, L1 и L2) и отдельный провод для заземления.

Переключатель на два напряжения в положении 120/208-240 В

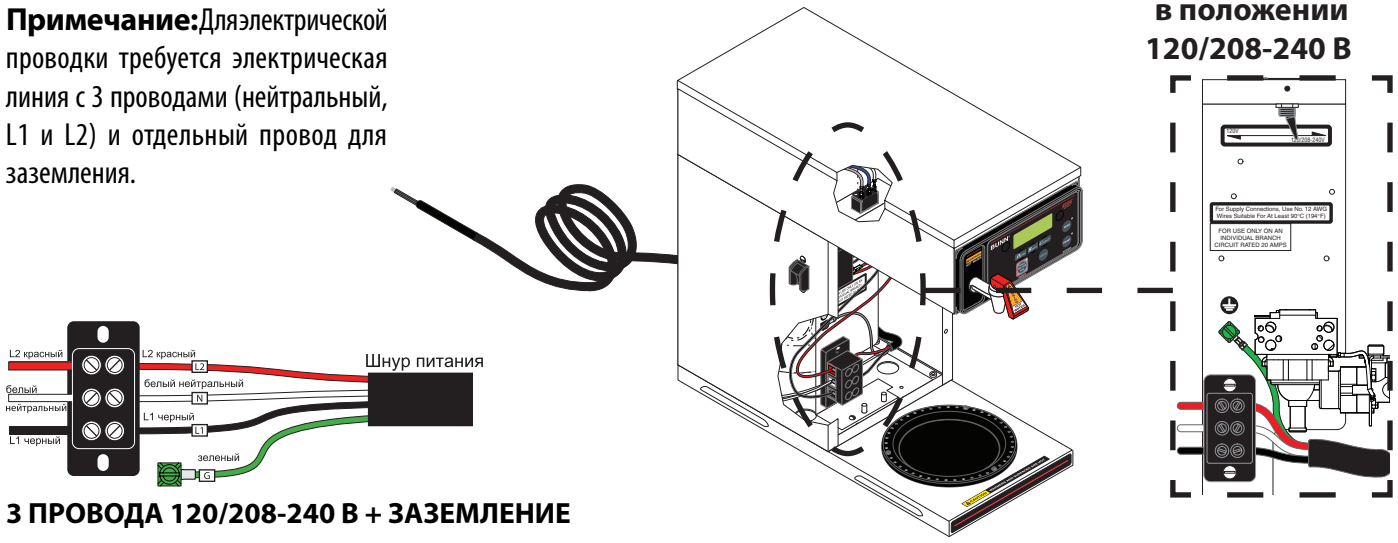

3 ПРОВОДА 120/208-240 В + ЗАЗЕМЛЕНИЕ

модели 120/208 и 120/240 В переменного тока

Модели A и B

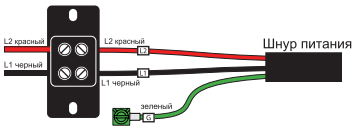

2 ПРОВОДА 120 В + ЗАЗЕМЛЕНИЕ

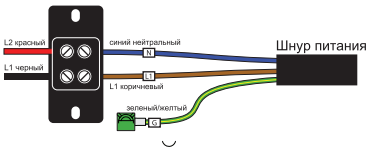

2 ПРОВОДА 120 В + ЗАЗЕМЛЕНИЕ

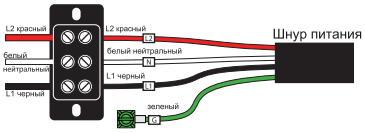

3 ПРОВОДА 120/208-240 В + ЗАЗЕМЛЕНИЕ

39130.8900 060111

ТРЕБОВАНИЯ К ПОДКЛЮЧЕНИЮ ЛИНИИ ПОДАЧИ ВОДЫ

Данные кофеварки должны подключаться к системе подачи холодной воды с рабочим давлением от 20 до 90 фунтов/кв. дюйм (138 - 620 кПа) от трубопровода диаметром дюйма или больше. На линии перед кофеваркой следует установить блокирующий вентиль. При давлении более 90 фунтов/кв. дюйм (620 кПа) установите на линии регулятор для снижения давления до 50 фунтов/кв. дюйм (345 кПа). Для подключения воды служит конусный штуцер 1/4" дюйма.

ПРИМЕЧАНИЕ - Bunn-O-Matic рекомендует использовать медную трубку 1/4" дюйма при длине менее 25 футов и 3/8" при длине более 25 футов при подключении к трубопроводу диаметром 1/2" дюйма. Свернутая плотной спиралью медная трубка линии подачи воды облегчит перемещение кофеварки при чистке поверхности стола. Bunn-O-Matic не рекомендует использовать седловидные клапаны для монтажа кофеварки. При использовании таких устройств размер и форма отверстий в трубопроводе могут ограничивать поток воды.

В соответствии с Международным Сантехническим Законом Международного Совета по нормам и правилам и Руководства продовольственного кодекса Управления по санитарному надзору за качеством пищевых продуктов и медикаментов (FDA), это оборудование должно быть установлено с адекватной предварительной профилактикой ¨для соблюдения федеральных, государственных и местных законов. пределами США, Для моделей, устанавливаемых за Вы должны соблюдать применимые законы вашего региона о сантехнике †и санитарного кодекса.

1. Перекройте линию подачи воды и надежно подключите ее к конусному штуцеру с задней стороны кофеварки.
2. Включите подачу воды.

НАЧАЛЬНАЯ НАСТРОЙКА

1. Вставьте пустую воронку в направляющие.
2. Под воронку поставьте пустой кувшин.
3. Подключите кофеварку к источнику питания.
4. Включите основной переключатель ON/OFF (ВКЛЮЧЕНО/ВЫКЛЮЧЕНО), расположенный на левой стороне кофеварки (если имеется).
5. Нажмите и отпустите переключатель ENABLE BREW ON/OFF (ВКЛЮЧИТЬ/ВЫКЛЮЧИТЬ НАЧАЛО ПРИГОТОВЛЕНИЯ). (Индикатор должен гореть!) Вода будет заполнять резервуар до тех пор, пока он не будет полностью заполнен. На дисплее будет отображаться **"PLEASE WAIT...TANK FILLING"** (ПОЖАЛУЙСТА, ПОДОЖДИТЕ … РЕЗЕРВУАР НАПОЛНЯЕТСЯ). до заполнения резервуара водой.
6. Примерно через двадцать минут вода в резервуаре нагреется до нужной температуры. Когда резервуар достигнет рабочей температуры, на дисплее отобразится "**READY TO BREW...WATER TEMP: 200°"** (ГОТОВО К ПРИГОТОВЛЕНИЮ…ТЕМПЕРАТУРА ВОДЫ: 200°). В это время из воронки выльется немного воды; это происходит из-за расширения и не должно случаться в дальнейшем.
7. Поместите под кран небольшой сосуд и откройте кран. Закройте его, когда услышите, что резервуар наполнился.
8. Объемы воды и параметры расхода задаются во время изготовления на фабрике. Если необходимо увеличить или уменьшить объем, см. раздел «Настройка объемов приготовления» в данном руководстве.
9. Сейчас кофеварка готова к использованию в соответствии с инструкциями раздела «Приготовление кофе».
10. Повторите шаги 5-9 для второй стороны двойной модели.

При настройке новой кофеварки для воды с высоким содержанием минеральных веществ, используйте программные средства (Включить автоматическое приготовление). Относится к изделиям с версией программного обеспечения 1.06 и выше.

Заводская настройка для температуры воды при приготовлении кофе 200° F (93.3° C). В районах большой высоты над уровнем моря необходимо снизить эту температуру, чтобы не допустить кипения. Используйте эту таблицу как руководство при регулировке температуры воды при приготовлении кофе.

Высота (Feet)	Точка кипения воды ° F	° C	Рекомендуемая температура воды ° F	° C
-1000	213.8	101.0	200	93.3
-500	212.9	100.5	200	93.3
0	212.0	100.0	200	93.3
500	211.1	99.5	200	93.3
1000	210.2	99.0	200	93.3
1500	209.3	98.5	200	93.3
2000	208.4	98.0	200	93.3
2500	207.4	97.4	200	93.3
3000	206.5	96.9	199	92.8
3500	205.6	96.4	198	92.2
4000	204.7	95.9	197	91.7
4500	203.8	95.4	196	91.1
5000	202.9	94.9	195	90.6
5500	201.9	94.4	195	90.6
6000	201.0	93.9	194	90.0
6500	200.1	93.4	193	89.4
7000	199.2	92.9	192	88.9
7500	198.3	92.4	191	88.3
8000	197.4	91.9	190	87.8
8500	196.5	91.4	189	87.2
9000	195.5	90.8	188	86.7
9500	194.6	90.3	187	86.1
10000	193.7	89.8	186	85.6

39130.8900 020608

ОРГАНЫ УПРАВЛЕНИЯ

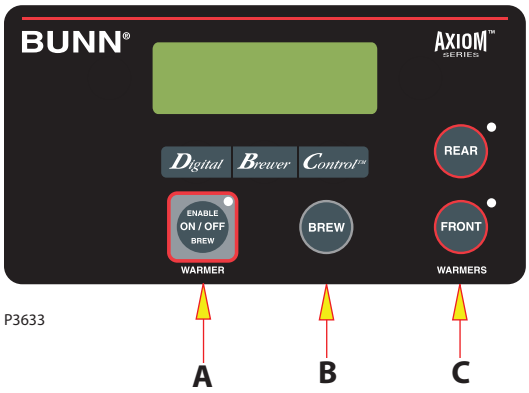

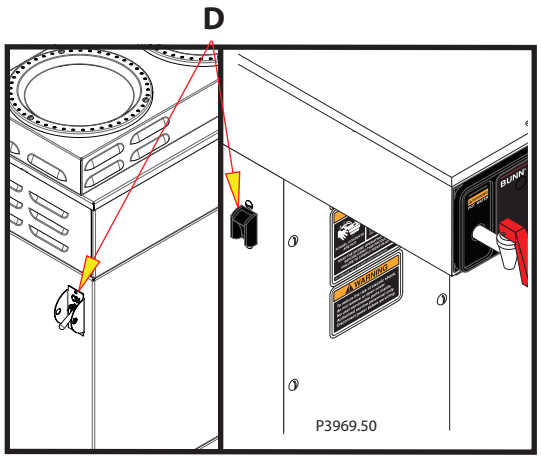

(A) ВКЛЮЧЕНИЕ РЕЖИМА “BREW”

Включение выключателя “ENABLE BREW ON/OFF” (горит индикатор) подает питание на подогрев системы и задействует цепь приготовления. Повторное нажатие выключателя (индикатор гаснет) останавливает приготовление и отключает питание от подогрева системы. Остановка цикла приготовления после его начала не приведет к остановке потока воды в систему до тех пора, пока воронка пустая.

(B) ВЫКЛЮЧАТЕЛЬ “BREW”

Если нажать и сразу отпустить выключатель, то запустится новый цикл приготовления, на что будет указывать индикатор “ENABLE BREW ON/OFF”.

(C) ДОПОЛНИТЕЛЬНОЕ УСТРОЙСТВО ПОДОГРЕВА или ВЫКЛЮЧАТЕЛЬ ПОЛОВИНЫ/ПОЛНОЙ ЗАГРУЗКИ

При нажатии на выключатель для включения дополнительного подогревающего устройства включается индикатор и подается питание на соответствующее устройство подогрева.

ПРИМЕЧАНИЕ 1: У моделей APS и TC нет устройств подогрева.

ПРИМЕЧАНИЕ 2: Эти выключатели половины/полной загрузки установлены на моделях “Single Axiom”.

(D) ГЛАВНЫЙ ВЫКЛЮЧАТЕЛЬ

Этот выключатель, расположенный на левой стороне кофейной системы, управляет питанием для всех компонентов кофе-машины.

ПРИГОТОВЛЕНИЕ КОФЕ

1. Каждый новый цикл приготовления начинайте с чистой воронкой.
2. Вставьте в воронку фильтр BUNN.
3. Влейте (или насыпьте молотый) свежий кофе в фильтр и с помощью осторожного встряхивания выровняйте нижний уровень содержимого.
4. Вставьте воронку в направляющие до упора.
5. Под воронку поставьте пустой кувшин.
6. Убедитесь, что индикатор ENABLE BREW ON/OFF (ВКЛЮЧИТЬ/ВЫКЛЮЧИТЬ НАЧАЛО ПРИГОТОВЛЕНИЯ) горит.
7. Быстро нажмите и отпустите переключатель BREW (ПРИГОТОВЛЕНИЕ). На дисплее отобразится NOW BREWING (ИДЕТ ПРИГОТОВЛЕНИЕ) с указанием оставшегося времени цикла приготовления.
8. После приготовления на дисплее отобразится DRIPPING (НАЛИВАЕТСЯ) с указанием времени, оставшегося до завершения подачи кофе из воронки.
9. После завершения подачи кофе из воронки аккуратно достаньте использовавшуюся воронку и удалите осадок и фильтр.

ПРИМЕЧАНИЕ: Некоторые модели снабжены резервным каналом наполнения на случай прекращения подачи воды в водопроводе. В этом случае пропустите шаги 7-8 и влейте 64 унций свежей воды.

ЧИСТКА

1. Для чистки всех поверхностей оборудования Bunn-O-Matic рекомендуется использовать влажную ткань, смоченную любым мягким неабразивным жидким чистящим средством.
2. Проверьте и почистите распылительную головку. Отверстия распылительной головки всегда должны оставаться открытыми. Для удаления всех минеральных остатков вставьте короткий конец инструмента для очистки распылительной головки в каждый из пяти отверстий выпуска воды пластиковой распылительной головки (см. рис. 1).
3. Вставьте длинный конец инструмента для очистки распылительной головки в соединение распылительной головки, чтобы удалить из него все минеральные остатки (см. рис. 2).

ПРИМЕЧАНИЕ: В районах с жесткой водой может потребоваться ежедневное проведение такой процедуры. Она поможет предотвратить проблемы с образованием в кофеварке осадка и занимает менее минуты.

ПРИМЕЧАНИЕ: В случае активации цикла Brew Logic (Автоматическое приготовление) (для предотвращения образования осадка), он временно выключит системы Recovery Booster (Восстановление) и Pulse Brewing (Импульсное приготовление) до полного очищения аппарата от осадка из аппарата. Более подробное описание дано в разделе «Устранение неисправностей».

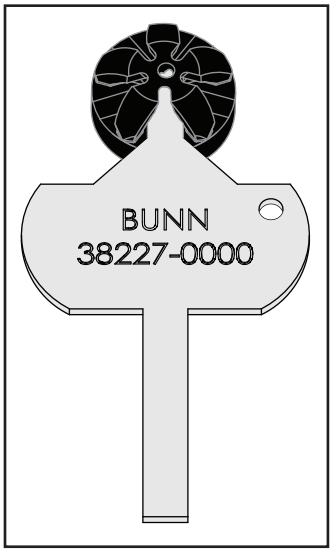

РИСУНОК 1

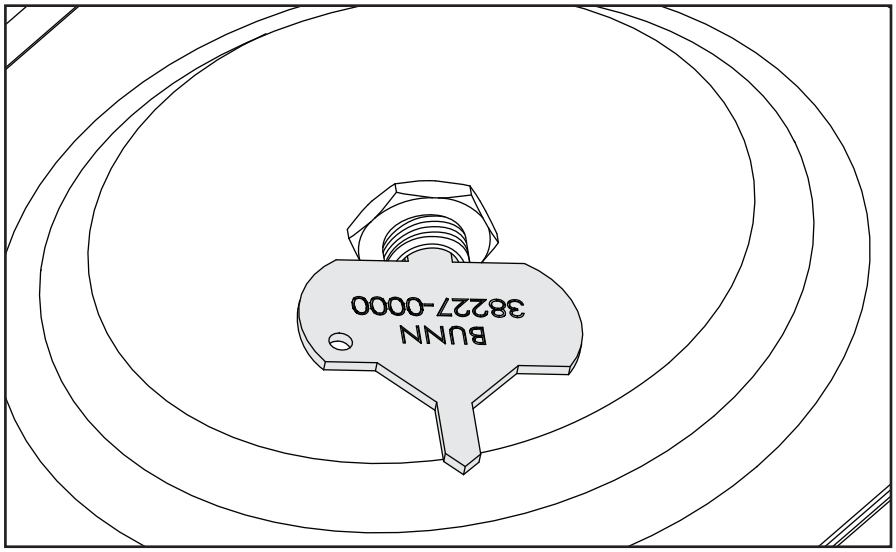

РИСУНОК 2

УДАЛЕНИЕ ОСТАТКОВ ИЗ РЕЗЕРВУАРА

1. Ослабьте винты, которыми крепится передняя панель доступа. Снимите панель.
2. Отстегните зажим шланга на конце сливного шланга. Снимите пробку.
3. Поместите конец сливного шланга в сосуд емкостью не менее 200 унций (5,9 л).
4. Разблокируйте белый фиксатор, чтобы слить воду из резервуара.
5. Когда резервуар будет пуст, заблокируйте белый фиксатор, вставьте пробку и зажмите фиксатор на конце шланга. (Повторите шаги 2-5 для второй части двойной модели)
6. Установите на место переднюю панель и закрутите винты.

РЕГУЛИРОВКА И ДОПОЛНИТЕЛЬНЫЕ ПАРАМЕТРЫ

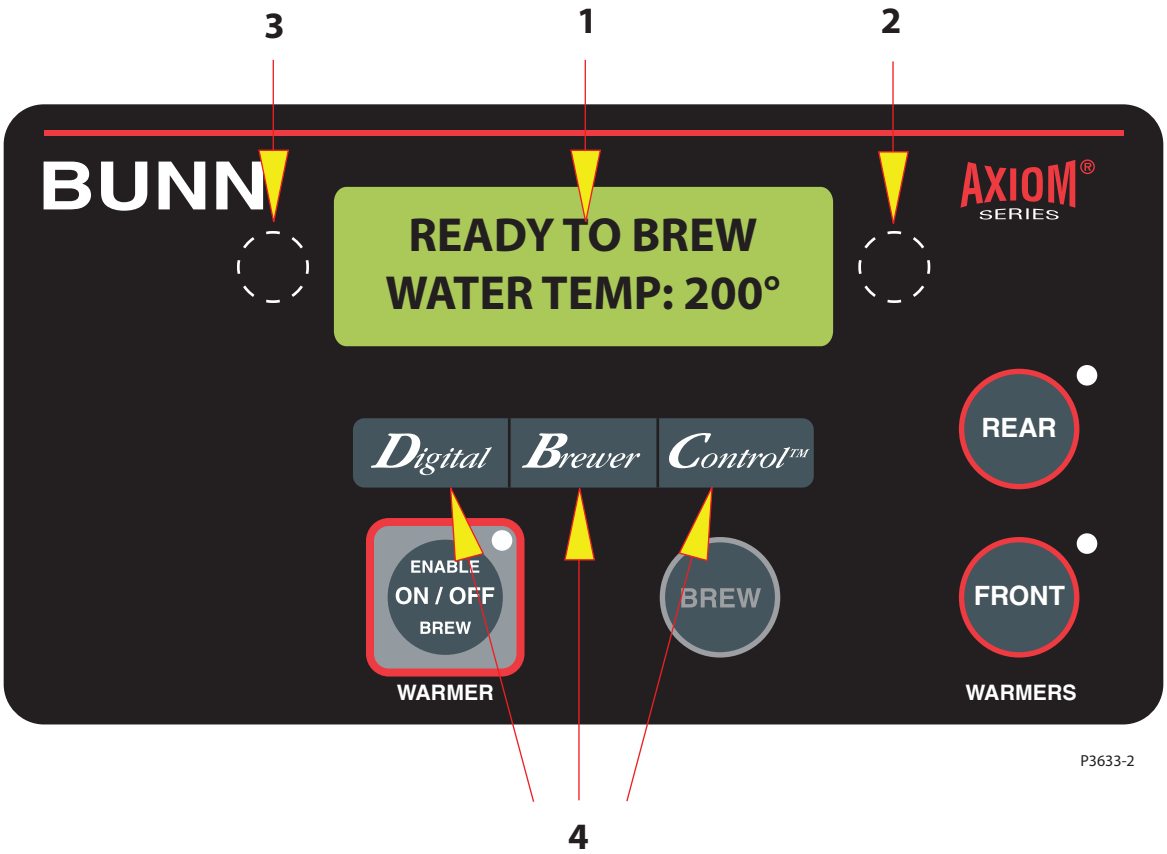

С помощью дисплея, управляемого меню, оператор имеет возможность изменять или модифицировать различные параметры приготовления кофе, такие как остановка приготовления, приготовляемый объем, концентрация и т. д., что делает возможным идеальное приготовление различных вариантов кофе.

Программирование кофеварки осуществляется посредством ввода определенной функции. Таким образом, используя скрытые элементы программирования, оператор может приспособить процесс приготовления кофе к своим требованиям.

ЭЛЕМЕНТЫ ПРОГРАММИРОВАНИЯ

1. ЭКРАН ФУНКЦИЙ
Это дисплей, показывающий различные функции.

2. (Правая часть дисплея)
Используется для доступа к автоматическому режиму, также используется для перехода к следующему шагу меню.

3. (Левая часть дисплея)
Используется для перехода к предыдущему шагу по списку функций.

4. Digital (ниже слева под дисплеем)
для выбора опций, отображаемых на дисплее при программировании (NO/-) (НЕТ/-)
Brewer (по центру под дисплеем)
Используется для выбора опций, отображаемых на дисплее при программировании (DONE) (ВЫПОЛНЕНО)
Control (ниже справа под дисплеем)
для выбора опций, отображаемых на дисплее при программировании (YES/+) (ДА/+)

РЕГУЛИРОВКА И ДОПОЛНИТЕЛЬНЫЕ ПАРАМЕТРЫ (ПРОДОЛЖЕНИЕ)

ФУНКЦИИ ПРОГРАММИРОВАНИЯ – СХЕМА ПОСЛЕДОВАТЕЛЬНОСТИ ОПЕРАЦИЙ

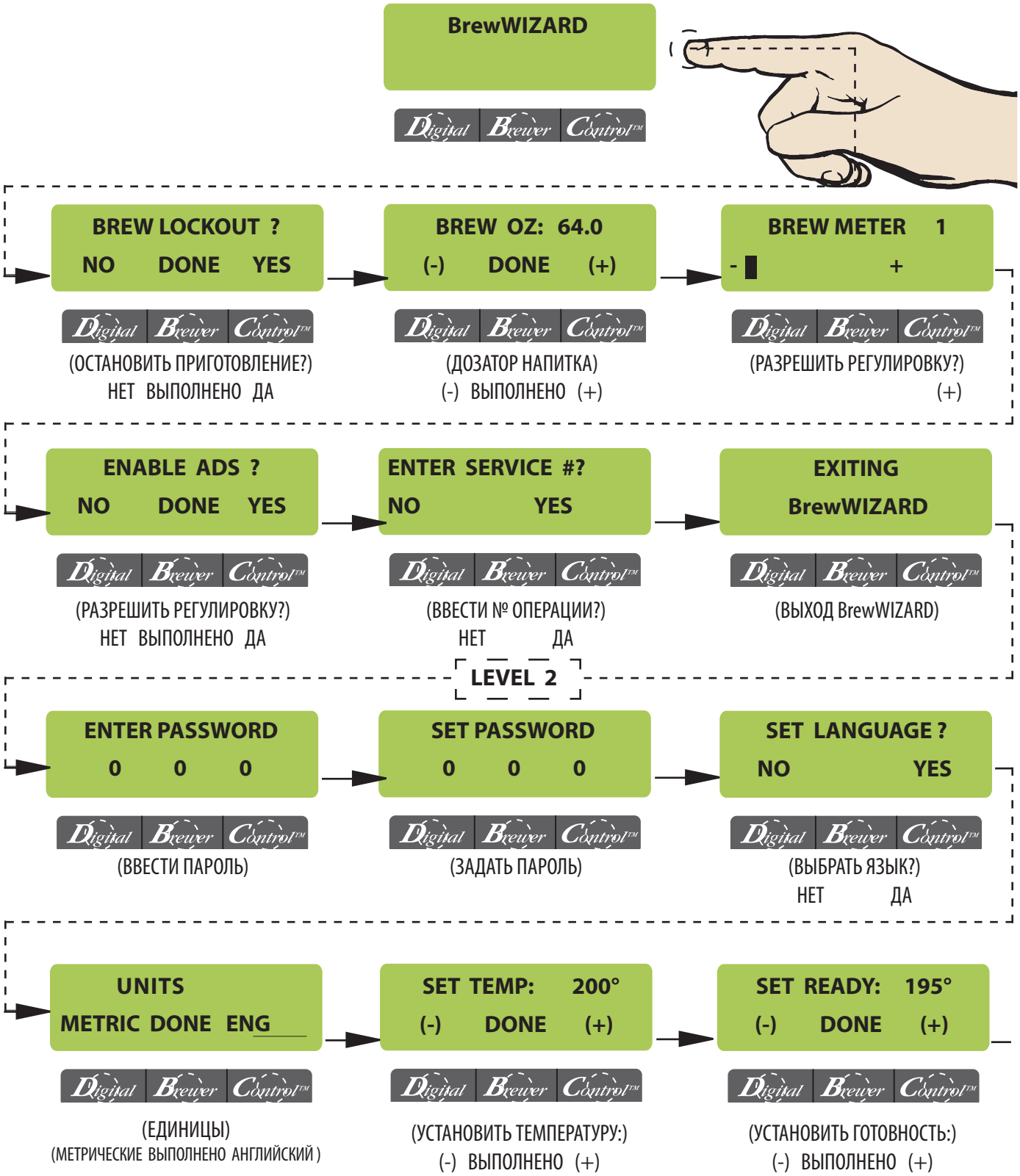

(ПРОДОЛЖЕНИЕ)

39130.8900 020608

РЕГУЛИРОВКА И ДОПОЛНИТЕЛЬНЫЕ ПАРАМЕТРЫ (ПРОДОЛЖЕНИЕ)

УРОВЕНЬ 2 (ПРОДОЛЖЕНИЕ)

ENTER ASSET # ?
NO YES

Digital Brewer Control™

(ВВЕСТИ № РЕСУРСА?)
НЕТ ДА

SET PULSE BREW ?
NO YES

Digital Brewer Control™

(УСТАНОВИТЬ ИМПУЛЬСНОЕ ПРИГОТОВЛЕНИЕ?)
НЕТ ДА

DRIP TIME 0:30
(-) DONE (+)

Digital Brewer Control™

(ВРЕМЯ ПОДАЧИ)
(-) ВЫПОЛНЕНО (+)

ENABLE CLEAN
NO DONE YES

Digital Brewer Control™

(РАЗРЕШИТЬ ОЧИСТКУ)
НЕТ ВЫПОЛНЕНО ДА

Enabl EnergySavr
NO DONE YES

Digital Brewer Control™

(АКТИВИРОВАТЬ ЭНЕРГОСБЕРЕЖЕНИЕ)
НЕТ ВЫПОЛНЕНО ДА

EnableFreshTimer
NO DONE YES

Digital Brewer Control™

(СБРОСИТЬ ТАЙМЕР)
НЕТ ВЫПОЛНЕНО ДА

(Ver. 1.07 & above)

ENABL WARMER OFF
NO DONE YES

Digital Brewer Control™

(ОТКЛЮЧИТЬ НАГРЕВАТЕЛЬ)
НЕТ ВЫПОЛНЕНО ДА

0 REFILL 155
(-) DONE (+)

Digital Brewer Control™

(НОВОЕ ЗАПОЛНЕНИЕ)
(-) ВЫПОЛНЕНО (+)

ENABLE BrewLOGIC
NO DONE YES

Digital Brewer Control™

(АКТИВИРОВАТЬ АВТОМАТИЧЕСКОЕ ПРИГОТОВЛЕНИЕ)
(-) ВЫПОЛНЕНО (+)

(Эти два экрана будут чередоваться при включении BrewLogic)

SPRAY OZ/M: 25.0
(-) DONE (+)

Digital Brewer Control™

(НАЛИТЬ УНИЦИЙ/М:)
(-) ВЫПОЛНЕНО (+)

CALIBRATE FLOW ?
NO YES

Digital Brewer Control™

(РЕГУЛИРОВАТЬ РАСХОД?)
НЕТ ДА

BREW COUNTERS ?
NO YES

Digital Brewer Control™

(ИНДИКАТОРЫ ПРИГОТОВЛЕНИЯ?)
НЕТ ДА

Вернуться к основному экрану

SERVICE TOOLS ?
NO YES

Digital Brewer Control™

(СПЕЦИАЛЬНЫЕ СРЕДСТВА?)
НЕТ ДА

FACTORY DEFAULTS
NO YES

Digital Brewer Control™

(ЗАВОДСКИЕ НАСТРОЙКИ)
НЕТ ДА

AXIOM
VERSION xx.xx

Digital Brewer Control™

Отображает модель и версию программного обеспечения.